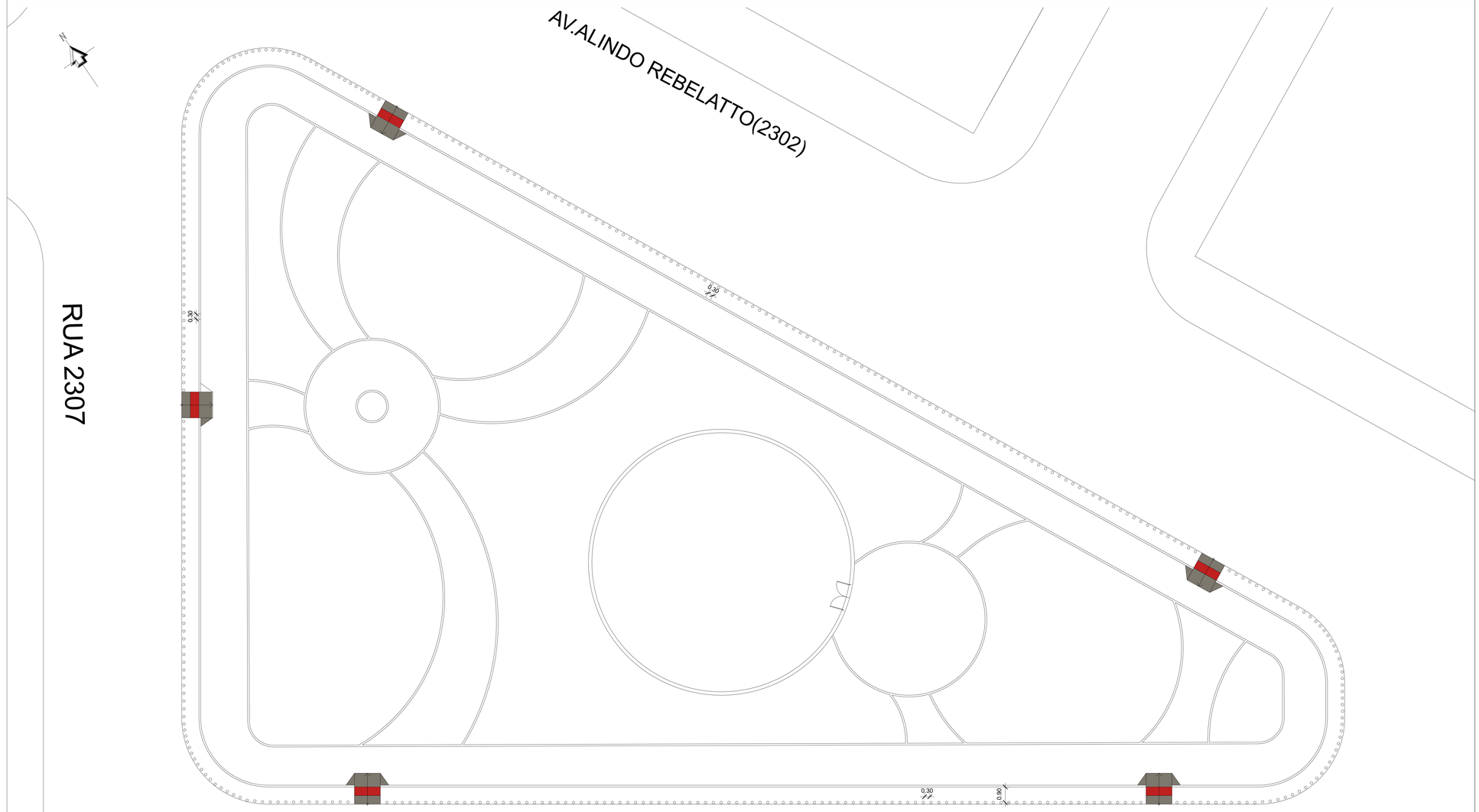

RUA 2310

Planta de baixa Fechamento em Eucalipto

ESCALA----------1/100

LEGENDA		
	Tipo	Unid.
○	EUCALIPTO ø15cm - h.60cm espaçamento 30cm	415

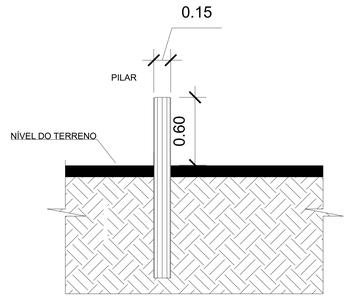

Detalhe do Pilar de Madeira

ESCALA----------1/20

Estado de Rondônia
Município de Vilhena

OBRA
PRAÇA DO SETOR 23

ENDEREÇO	SETOR	QUADRA	LOTE
AV.ALINDO REBELATTO(2302)	23	15	UNICO

AUTOR DO PROJETO: Andrea Couto Ferraz — Arquiteta e Urbanista CAU A38091-0 — ART/RRT/TRT
RESP. TÉCNICO — ART/RRT/TRT

DECLARO QUE A APROVAÇÃO DO PROJETO NÃO IMPLICA NO RECONHECIMENTO POR PARTE DA PREFEITURA DO DIREITO DE PROPRIEDADE DO TERRENO

ÁREAS

Lote Único	1.201,99m²
Área do Passeio Público	696,59 m²
Total	1.898,58m²

ASSINATURAS
AUTOR DO PROJETO
RESPONSÁVEL TÉCNICO

SITUAÇÃO SEM ESCALA



PREFEITURA

PROJETO: ARQUITETÔNICO

SEMPLAN
Secretaria Municipal de Planejamento

CONTEÚDO: Planta Baixa ,Situação / Planta de Localização / Planta de Situação
ESCALA: INDICADA
DATA: Agosto/2021
REVISÕES: Novembro/2021
PRANCHA: 06/08
DESENHO: Bruno Queiroz